Firmato digitalmente da
VINCENZO D' ASCIA
CN = D' ASCIA VINCENZO
C = IT

PIANTA | PROSPETTO

TIPOLOGIA I.01

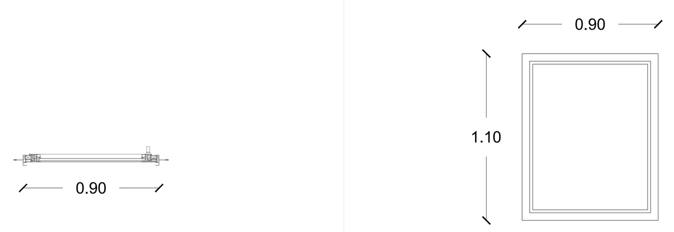

Finestra in lega di alluminio ad un battente mobile, a taglio termico, realizzato con profilati in lega di alluminio estruso, tipo R50 TT, assemblati meccanicamente con lamelle di poliammide formanti il taglio termico, colore bianco puro RAL 9010, di dimensioni 0,9x1,1m.
I serramenti dovranno essere realizzati con profilati estrusi in lega d'alluminio rispondente alla normativa UNI 9006/1 allo stato fisico T5, appartenenti al sistema tipo R50TT. Le finestre avranno il telaio fisso di spessore di 50 mm e l'anta, complanare all'esterno ed a sormonto all'interno, avrà uno spessore di 58 mm. Le alette di battuta e contenimento vetro dovranno avere una lunghezza di 22 mm ed uno spessore nominale di 1,4 mm con tolleranza +0,3/-0,0 mm. La sovrapposizione di battuta tra anta e telaio dovrà essere di 8 mm; la distanza tra l'anta ed il telaio per l'inserimento degli accessori sarà di 24 mm con tolleranza +1/-0 mm. Il sistema di tenuta sarà del tipo a "giunto aperto", la guarnizione di precamera, montata perimetralmente sul telaio, batterà su un'appendice specifica del profilo anta.I profili a taglio termico dovranno essere composti da due semiprofili in alluminio uno esterno ed uno interno, uniti tra loro con barrette isolanti in poliammide rinforzato d'altezza 14,6 mm. Le vetrate termoacustiche isolanti saranno composte da due cristalli incolori di spessore di 4 mm e intercapedine con gas argon da 12 mm, poste in opera con opportuni distanziatori sugli infissi a norma UNI ISO 105933-1.
Trasmittanza tot. infisso- Uw=2.3 W/m^2K

QUANTITA' N. 33

UBICAZIONE EDIFICIO DE3 — NOTE : compreso cassonetto in neopor e avvolgibile in pvc

SUP. TOT.mq. 33.00 mq.

TIPOLOGIA I.02

Finestra in lega di alluminio ad un battente mobile, a taglio termico, realizzato con profilati in lega di alluminio estruso, tipo R50 TT, assemblati meccanicamente con lamelle di poliammide formanti il taglio termico, colore bianco puro RAL 9010, di dimensioni 0,9x0,6m.
I serramenti dovranno essere realizzati con profilati estrusi in lega d'alluminio rispondente alla normativa UNI 9006/1 allo stato fisico T5, appartenenti al sistema tipo R50TT . Le finestre avranno il telaio fisso di spessore di 50 mm e l'anta, complanare all'esterno ed a sormonto all'interno, avrà uno spessore di 58 mm. Le alette di battuta e contenimento vetro dovranno avere una lunghezza di 22 mm ed uno spessore nominale di 1,4 mm con tolleranza +0,3/-0,0 mm. La sovrapposizione di battuta tra anta e telaio dovrà essere di 8 mm; la distanza tra l'anta ed il telaio per l'inserimento degli accessori sarà di 24 mm con tolleranza +1/-0 mm. Il sistema di tenuta sarà del tipo a "giunto aperto", la guarnizione di precamera, montata perimetralmente sul telaio, batterà su un'appendice specifica del profilo anta.I profili a taglio termico dovranno essere composti da due semiprofili in alluminio uno esterno ed uno interno, uniti tra loro con barrette isolanti in poliammide rinforzato d'altezza 14,6 mm. Le vetrate termoacustiche isolanti saranno composte da due cristalli incolori di spessore di 4 mm e intercapedine con gas argon da12 mm, poste in opera con opportuni distanziatori sugli infissi a norma UNI ISO 105933-1.
Trasmittanza tot. infisso- Uw=2.3 W/m^2K

QUANTITA' N. 0

UBICAZIONE EDIFICIO DE3 — NOTE : compreso cassonetto in neopor e avvolgibile in pvc

SUP. TOT.mq. 0.00 mq.

TIPOLOGIA I.03

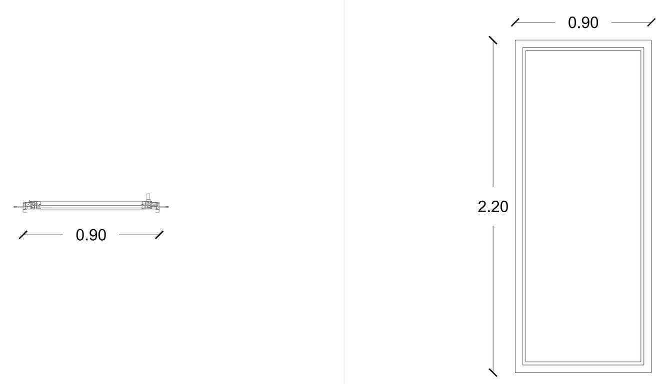

Porta-Finestra in lega di alluminio ad un battente mobile, a taglio termico, realizzato con profilati in lega di alluminio estruso, tipo R50 TT, assemblati meccanicamente con lamelle di poliammide formanti il taglio termico, colore bianco puro RAL 9010, di dimensioni 0,9x2,2m.
I serramenti dovranno essere realizzati con profilati estrusi in lega d'alluminio rispondente alla normativa UNI 9006/1 allo stato fisico T5, appartenenti al sistema tipo R50TT. Le finestre avranno il telaio fisso di spessore di 50 mm e l'anta, complanare all'esterno ed a sormonto all'interno, avrà uno spessore di 58 mm. Le alette di battuta e contenimento vetro dovranno avere una lunghezza di 22 mm ed uno spessore nominale di 1,4 mm con tolleranza +0,3/-0,0 mm. La sovrapposizione di battuta tra anta e telaio dovrà essere di 8 mm; la distanza tra l'anta ed il telaio per l'inserimento degli accessori sarà di 24 mm con tolleranza +1/-0 mm. Il sistema di tenuta sarà del tipo a "giunto aperto", la guarnizione di precamera, montata perimetralmente sul telaio, batterà su un'appendice specifica del profilo anta.I profili a taglio termico dovranno essere composti da due semiprofili in alluminio uno esterno ed uno interno, uniti tra loro con barrette isolanti in poliammide rinforzato d'altezza 14,6 mm. Le vetrate termoacustiche isolanti saranno composte da due cristalli incolori di spessore di 4 mm e intercapedine con gas argon da 12 mm, poste in opera con opportuni distanziatori sugli infissi a norma UNI ISO 105933-1.
Trasmittanza tot. infisso- Uw=2.3 W/m^2K

QUANTITA' N. 11

UBICAZIONE EDIFICIO DE3 — NOTE : compreso cassonetto in neopor e avvolgibile in pvc

SUP. TOT.mq. 22 mq.

TIPOLOGIA I.04

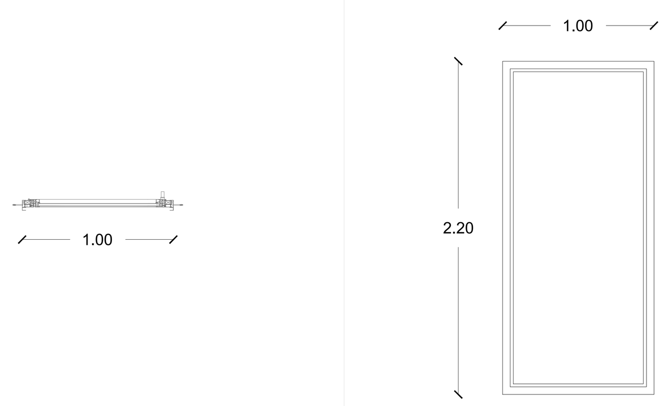

Porta-Finestra in lega di alluminio ad un battente mobile, a taglio termico, realizzato con profilati in lega di alluminio estruso, tipo R50 TT, assemblati meccanicamente con lamelle di poliammide formanti il taglio termico, colore bianco puro RAL 9010, di dimensioni 1,0x2,2m.
I serramenti dovranno essere realizzati con profilati estrusi in lega d'alluminio rispondente alla normativa UNI 9006/1 allo stato fisico T5, appartenenti al sistema tipo R50TT . Le finestre avranno il telaio fisso di spessore di 50 mm e l'anta, complanare all'esterno ed a sormonto all'interno, avrà uno spessore di 58 mm. Le alette di battuta e contenimento vetro dovranno avere una lunghezza di 22 mm ed uno spessore nominale di 1,4 mm con tolleranza +0,3/-0,0 mm. La sovrapposizione di battuta tra anta e telaio dovrà essere di 8 mm; la distanza tra l'anta ed il telaio per l'inserimento degli accessori sarà di 24 mm con tolleranza +1/-0 mm. Il sistema di tenuta sarà del tipo a "giunto aperto", la guarnizione di precamera, montata perimetralmente sul telaio, batterà su un'appendice specifica del profilo anta.I profili a taglio termico dovranno essere composti da due semiprofili in alluminio uno esterno ed uno interno, uniti tra loro con barrette isolanti in poliammide rinforzato d'altezza 14,6 mm. Le vetrate termoacustiche isolanti saranno composte da due cristalli incolori di spessore di 4 mm e intercapedine con gas argon da 12 mm, poste in opera con opportuni distanziatori sugli infissi a norma UNI ISO 105933-1.
Trasmittanza tot. infisso- Uw=2.3 W/m^2K

QUANTITA' N. 10

UBICAZIONE EDIFICIO DE3 — NOTE : compreso cassonetto in neopor e avvolgibile in pvc

SUP. TOT.mq. 22 mq.

TIPOLOGIA I.05

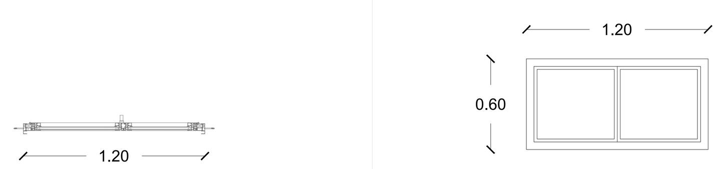

Finestra in lega di alluminio a due battenti mobili, a taglio termico, realizzato con profilati in lega di alluminio estruso, tipo R50 TT, assemblati meccanicamente con lamelle di poliammide formanti il taglio termico, colore bianco puro RAL 9010, di dimensioni 1,2x0,6m.
I serramenti dovranno essere realizzati con profilati estrusi in lega d'alluminio rispondente alla normativa UNI 9006/1 allo stato fisico T5, appartenenti al sistema tipo R50TT. Le finestre avranno il telaio fisso di spessore di 50 mm e l'anta, complanare all'esterno ed a sormonto all'interno, avrà uno spessore di 58 mm. Le alette di battuta e contenimento vetro dovranno avere una lunghezza di 22 mm ed uno spessore nominale di 1,4 mm con tolleranza +0,3/-0,0 mm. La sovrapposizione di battuta tra anta e telaio dovrà essere di 8 mm; la distanza tra l'anta ed il telaio per l'inserimento degli accessori sarà di 24 mm con tolleranza +1/-0 mm. Il sistema di tenuta sarà del tipo a "giunto aperto", la guarnizione di precamera, montata perimetralmente sul telaio, batterà su un'appendice specifica del profilo anta.I profili a taglio termico dovranno essere composti da due semiprofili in alluminio uno esterno ed uno interno, uniti tra loro con barrette isolanti in poliammide rinforzato d'altezza 14,6 mm. Le vetrate termoacustiche isolanti saranno composte da due cristalli incolori di spessore di 4 mm e intercapedine con gas argon da12 mm, poste in opera con opportuni distanziatori sugli infissi a norma UNI ISO 105933-1.
Trasmittanza tot. infisso- Uw=2.3 W/m^2K

QUANTITA' N.0

UBICAZIONE EDIFICIO DE3 — NOTE : compreso cassonetto in neopor e avvolgibile in pvc

SUP. TOT.mq. 0.00 mq.

TIPOLOGIA I.06

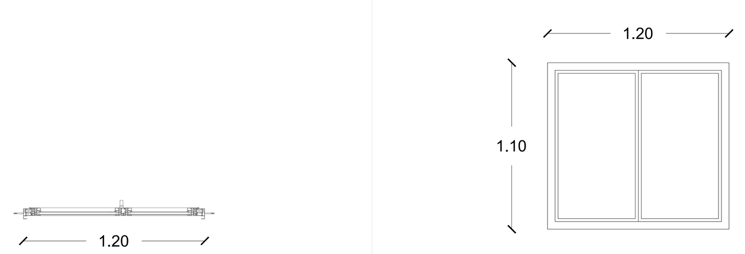

Finestra in lega di alluminio a due battenti mobili, a taglio termico, realizzato con profilati in lega di alluminio estruso, tipo R50TT, assemblati meccanicamente con lamelle di poliammide formanti il taglio termico, colore bianco puro RAL 9010, di dimensioni 1,2x1,1m.
I serramenti dovranno essere realizzati con profilati estrusi in lega d'alluminio rispondente alla normativa UNI 9006/1 allo stato fisico T5, appartenenti al sistema tipo R50TT. Le finestre avranno il telaio fisso di spessore di 50 mm e l'anta, complanare all'esterno ed a sormonto all'interno, avrà uno spessore di 58 mm. Le alette di battuta e contenimento vetro dovranno avere una lunghezza di 22 mm ed uno spessore nominale di 1,4 mm con tolleranza +0,3/-0,0 mm. La sovrapposizione di battuta tra anta e telaio dovrà essere di 8 mm; la distanza tra l'anta ed il telaio per l'inserimento degli accessori sarà di 24 mm con tolleranza +1/-0 mm. Il sistema di tenuta sarà del tipo a "giunto aperto", la guarnizione di precamera, montata perimetralmente sul telaio, batterà su un'appendice specifica del profilo anta.I profili a taglio termico dovranno essere composti da due semiprofili in alluminio uno esterno ed uno interno, uniti tra loro con barrette isolanti in poliammide rinforzato d'altezza 14,6 mm. Le vetrate termoacustiche isolanti saranno composte da due cristalli incolori di spessore di 4 mm e intercapedine con gas argon da12 mm, poste in opera con opportuni distanziatori sugli infissi a norma UNI ISO 105933-1.
Trasmittanza tot. infisso- Uw=2.3 W/m^2K

QUANTITA' N.2

UBICAZIONE EDIFICIO DE3 — NOTE : compreso cassonetto in neopor e avvolgibile in pvc

SUP. TOT.mq. 3,00 mq.

TIPOLOGIA I.07

Finestra in lega di alluminio a due battenti mobili, a taglio termico, realizzato con profilati in lega di alluminio estruso, tipo R50 TT, assemblati meccanicamente con lamelle di poliammide formanti il taglio termico, colore bianco puro RAL 9010, di dimensioni 1,4x1,1m.
I serramenti dovranno essere realizzati con profilati estrusi in lega d'alluminio rispondente alla normativa UNI 9006/1 allo stato fisico T5, appartenenti al sistema tipo R50TT . Le finestre avranno il telaio fisso di spessore di 50 mm e l'anta, complanare all'esterno ed a sormonto all'interno, avrà uno spessore di 58 mm. Le alette di battuta e contenimento vetro dovranno avere una lunghezza di 22 mm ed uno spessore nominale di 1,4 mm con tolleranza +0,3/-0,0 mm. La sovrapposizione di battuta tra anta e telaio dovrà essere di 8 mm; la distanza tra l'anta ed il telaio per l'inserimento degli accessori sarà di 24 mm con tolleranza +1/-0 mm. Il sistema di tenuta sarà del tipo a "giunto aperto", la guarnizione di precamera, montata perimetralmente sul telaio, batterà su un'appendice specifica del profilo anta.I profili a taglio termico dovranno essere composti da due semiprofili in alluminio uno esterno ed uno interno, uniti tra loro con barrette isolanti in poliammide rinforzato d'altezza 14,6 mm. Le vetrate termoacustiche isolanti saranno composte da due cristalli incolori di spessore di 4 mm e intercapedine con gas argon da 12 mm, poste in opera con opportuni distanziatori sugli infissi a norma UNI ISO 105933-1.
Trasmittanza tot. infisso- Uw=2.3 W/m^2K

QUANTITA' N. 22

UBICAZIONE EDIFICIO DE3 — NOTE : per quelli presenti sulla parete scala non ci sono avvolgibili

SUP. TOT.mq. 34,00 mq.

PIANTA | PROSPETTO

TIPOLOGIA I.08

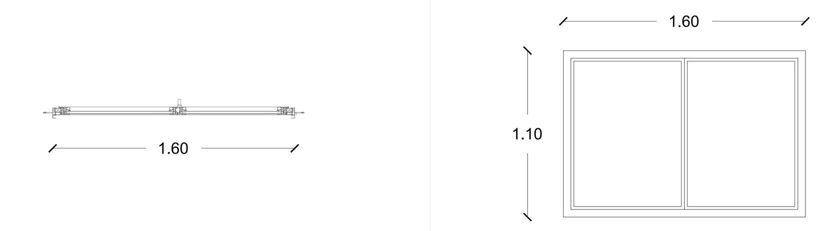

Finestra in lega di alluminio a due battenti mobili, a taglio termico, realizzato con profilati in lega di alluminio estruso, tipo R50 TT, assemblati meccanicamente con lamelle di poliammide formanti il taglio termico, colore bianco puro RAL 9010, di dimensioni 1,6x1,1m.
I serramenti dovranno essere realizzati con profilati estrusi in lega d'alluminio rispondente alla normativa UNI 9006/1 allo stato fisico T5, appartenenti al sistema tipo R50TT. Le finestre avranno il telaio fisso di spessore di 50 mm e l'anta, complanare all'esterno ed a sormonto all'interno, avrà uno spessore di 58 mm. Le alette di battuta e contenimento vetro dovranno avere una lunghezza di 22 mm ed uno spessore nominale di 1,4 mm con tolleranza +0,3/-0,0 mm. La sovrapposizione di battuta tra anta e telaio dovrà essere di 8 mm; la distanza tra l'anta ed il telaio per l'inserimento degli accessori sarà di 24 mm con tolleranza +1/-0 mm. Il sistema di tenuta sarà del tipo a "giunto aperto", la guarnizione di precamera, montata perimetralmente sul telaio, batterà su un'appendice specifica del profilo anta.I profili a taglio termico dovranno essere composti da due semiprofili in alluminio uno esterno ed uno interno, uniti tra loro con barrette isolanti in poliammide rinforzato d'altezza 14,6 mm. Le vetrate termoacustiche isolanti saranno composte da due cristalli incolori di spessore di 4 mm e intercapedine con gas argon da 12 mm, poste in opera con opportuni distanziatori sugli infissi a norma UNI ISO 105933-1.
Trasmittanza tot. infisso- Uw=2.3 W/m^2K

QUANTITA' N. 12

UBICAZIONE EDIFICIO DE3 — NOTE : compreso cassonetto in neopor e avvolgibile in pvc

SUP. TOT.mq. 21,5 mq.

TIPOLOGIA I.09

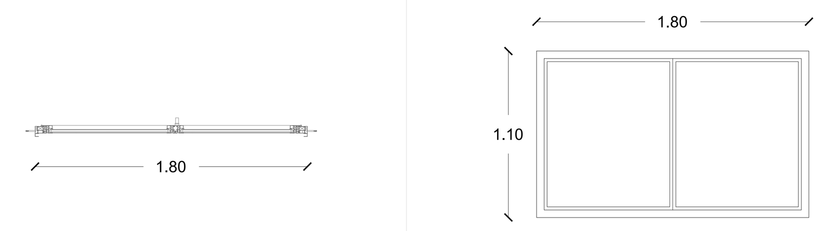

Finestra in lega di alluminio a due battenti mobili, a taglio termico, realizzato con profilati in lega di alluminio estruso, tipo R50 TT, assemblati meccanicamente con lamelle di poliammide formanti il taglio termico, colore bianco puro RAL 9010, di dimensioni 1,8x1,1m.
I serramenti dovranno essere realizzati con profilati estrusi in lega d'alluminio rispondente alla normativa UNI 9006/1 allo stato fisico T5, appartenenti al sistema tipo R50TT . Le finestre avranno il telaio fisso di spessore di 50 mm e l'anta, complanare all'esterno ed a sormonto all'interno, avrà uno spessore di 58 mm. Le alette di battuta e contenimento vetro dovranno avere una lunghezza di 22 mm ed uno spessore nominale di 1,4 mm con tolleranza +0,3/-0,0 mm. La sovrapposizione di battuta tra anta e telaio dovrà essere di 8 mm; la distanza tra l'anta ed il telaio per l'inserimento degli accessori sarà di 24 mm con tolleranza +1/-0 mm. Il sistema di tenuta sarà del tipo a "giunto aperto", la guarnizione di precamera, montata perimetralmente sul telaio, batterà su un'appendice specifica del profilo anta.I profili a taglio termico dovranno essere composti da due semiprofili in alluminio uno esterno ed uno interno, uniti tra loro con barrette isolanti in poliammide rinforzato d'altezza 14,6 mm. Le vetrate termoacustiche isolanti saranno composte da due cristalli incolori di spessore di 4 mm e intercapedine con gas argon da 12 mm, poste in opera con opportuni distanziatori sugli infissi a norma UNI ISO 105933-1.
Trasmittanza tot. infisso- Uw=2.3 W/m^2K

QUANTITA' N. 2

UBICAZIONE EDIFICIO DE3 — NOTE : compreso cassonetto in neopor e avvolgibile in pvc

SUP. TOT.mq. 4,00 mq.

TIPOLOGIA I.10

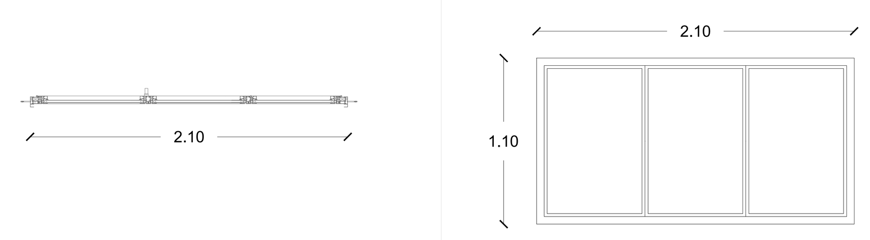

Finestra in lega di alluminio a tre battenti mobili, a taglio termico, realizzato con profilati in lega di alluminio estruso, tipo R50 TT, assemblati meccanicamente con lamelle di poliammide formanti il taglio termico, colore bianco puro RAL 9010, di dimensioni 1,8x1,1m.
I serramenti dovranno essere realizzati con profilati estrusi in lega d'alluminio rispondente alla normativa UNI 9006/1 allo stato fisico T5, appartenenti al sistema tipo R50TT . Le finestre avranno il telaio fisso di spessore di 50 mm e l'anta, complanare all'esterno ed a sormonto all'interno, avrà uno spessore di 58 mm. Le alette di battuta e contenimento vetro dovranno avere una lunghezza di 22 mm ed uno spessore nominale di 1,4 mm con tolleranza +0,3/-0,0 mm. La sovrapposizione di battuta tra anta e telaio dovrà essere di 8 mm; la distanza tra l'anta ed il telaio per l'inserimento degli accessori sarà di 24 mm con tolleranza +1/-0 mm. Il sistema di tenuta sarà del tipo a "giunto aperto", la guarnizione di precamera, montata perimetralmente sul telaio, batterà su un'appendice specifica del profilo anta.I profili a taglio termico dovranno essere composti da due semiprofili in alluminio uno esterno ed uno interno, uniti tra loro con barrette isolanti in poliammide rinforzato d'altezza 14,6 mm. Le vetrate termoacustiche isolanti saranno composte da due cristalli incolori di spessore di 4 mm e intercapedine con gas argon da12 mm, poste in opera con opportuni distanziatori sugli infissi a norma UNI ISO 105933-1.
Trasmittanza tot. infisso- Uw=2.3 W/m^2K

QUANTITA' N. 8

UBICAZIONE EDIFICIO DE3 — NOTE : compreso cassonetto in neopor e avvolgibile in pvc

SUP. TOT.mq. 18,5 mq.

TIPOLOGIA I.11

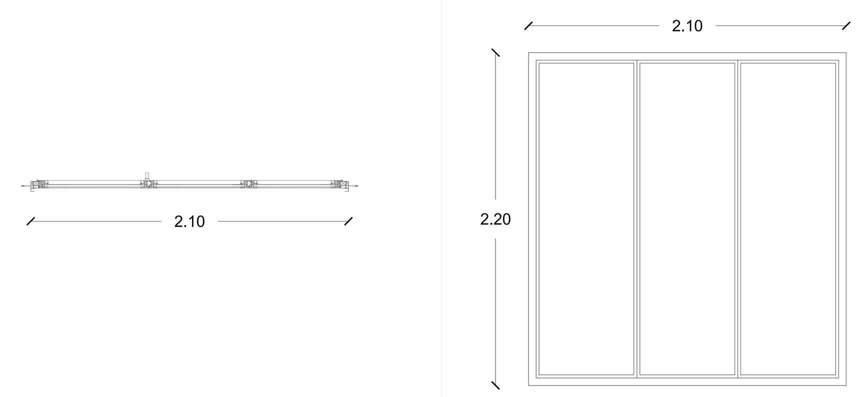

Porta-Finestra in lega di alluminio a tre battenti mobili, a taglio termico, realizzato con profilati in lega di alluminio estruso, tipo R50 TT, assemblati meccanicamente con lamelle di poliammide formanti il taglio termico, colore bianco puro RAL 9010, di dimensioni 1,2x2,1m.
I serramenti dovranno essere realizzati con profilati estrusi in lega d'alluminio rispondente alla normativa UNI 9006/1 allo stato fisico T5, appartenenti al sistema tipo R50TT . Le finestre avranno il telaio fisso di spessore di 50 mm e l'anta, complanare all'esterno ed a sormonto all'interno, avrà uno spessore di 58 mm. Le alette di battuta e contenimento vetro dovranno avere una lunghezza di 22 mm ed uno spessore nominale di 1,4 mm con tolleranza +0,3/-0,0 mm. La sovrapposizione di battuta tra anta e telaio dovrà essere di 8 mm; la distanza tra l'anta ed il telaio per l'inserimento degli accessori sarà di 24 mm con tolleranza +1/-0 mm. Il sistema di tenuta sarà del tipo a "giunto aperto", la guarnizione di precamera, montata perimetralmente sul telaio, batterà su un'appendice specifica del profilo anta.I profili a taglio termico dovranno essere composti da due semiprofili in alluminio uno esterno ed uno interno, uniti tra loro con barrette isolanti in poliammide rinforzato d'altezza 14,6 mm. Le vetrate termoacustiche isolanti saranno composte da due cristalli incolori di spessore di 4 mm e intercapedine con gas argon da 12 mm, poste in opera con opportuni distanziatori sugli infissi a norma UNI ISO 105933-1.
Trasmittanza tot. infisso- Uw=2.3 W/m^2K

QUANTITA' N. 0

UBICAZIONE EDIFICIO DE3 — NOTE : compreso cassonetto in neopor e avvolgibile in pvc

SUP. TOT.mq. 0 mq.

TIPOLOGIA I.12

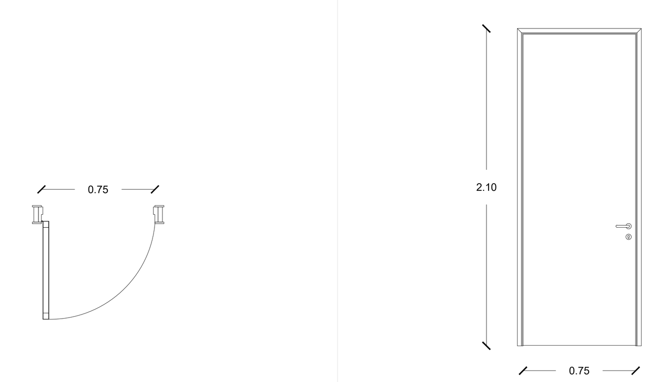

Porta interna in laminatino HPL noce o ciliegio composta da telaio in mdf con anima in multistrato con successivo rivestimento in laminatino per lo spessore finale di mm. 40, esso prevede i vani per l'alloggio dell'aletta dei coprifili; i coprifili sono in mdf rivestito di laminatino plastico da 0.9 mm, completati dall'aletta telescopica, anta di spessore finito di 43 mm, costituito da due supporti in MDF (medium density fiber) da mm 3.8 calibrato (densità 800 kg/ m3) e controplaccato con laminatino plastico HPL/CPL. L'interno (tamburato) è cellulare a nido d'ape resinato con fori d'aerazione. Il telaio perimetrale dell'anta è costituito in legno d'abete stagionato opportunamente snervato di sezione 42x36 mm (densità 750 kg/m3); in prossimità dell'alloggio serratura vi sono blocchi in abete da 10 cm, Serratura Tipo Patent ad infilo e cerniere anuba ottonate Ø 13.

QUANTITA' N. 30

UBICAZIONE EDIFICIO DE3 — NOTE :

SUP. TOT.mq. 47,5 mq.

TIPOLOGIA I.13

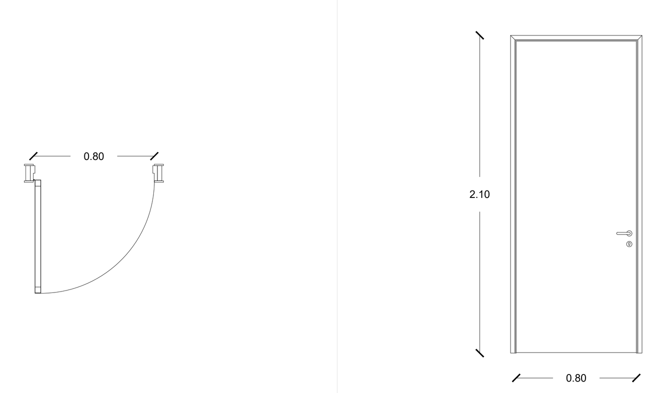

Porta interna in laminatino HPL noce o ciliegio composta da telaio in mdf con anima in multistrato con successivo rivestimento in laminatino per lo spessore finale di mm. 40, esso prevede i vani per l'alloggio dell'aletta dei coprifili; i coprifili sono in mdf rivestito di laminatino plastico da 0.9 mm, completati dall'aletta telescopica, anta di spessore finito di 43 mm, costituito da due supporti in MDF (medium density fiber) da mm 3.8 calibrato (densità 800 kg/ m3) e controplaccato con laminatino plastico HPL/CPL. L'interno (tamburato) è cellulare a nido d'ape resinato con fori d'aerazione. Il telaio perimetrale dell'anta è costituito in legno d'abete stagionato opportunamente snervato di sezione 42x36 mm (densità 750 kg/m3); in prossimità dell'alloggio serratura vi sono blocchi in abete da 10 cm, Serratura Tipo Patent ad infilo e cerniere anuba ottonate Ø 13.

QUANTITA' N. 50

UBICAZIONE EDIFICIO DE3 — NOTE :

SUP. TOT.mq. 84 mq.

TIPOLOGIA I.14

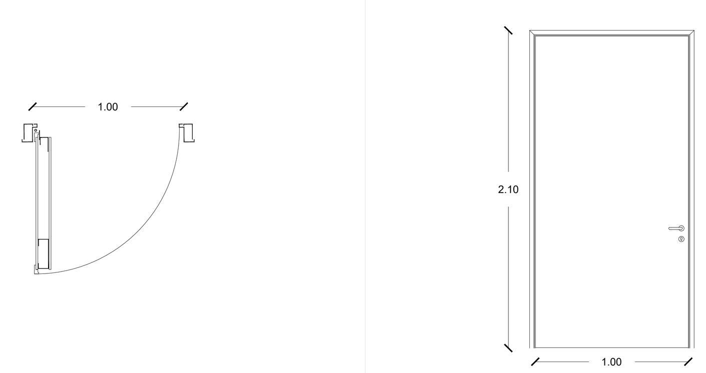

Porta caposcala ad un battente composta da controtelaio in lamiera di acciaio elettrozincata di spessore 20/10 pressopiegata, completo di 8 zanche e relativa bulloneria per l'ancoraggio alle strutture portanti con possibilitŕ di regolazione, Battente: Realizzato in doppia lamiera d'acciaio elettrozincata spess. 8/10 scatolata e pressopiegata sui bordi della struttura interna in lamiera di spess. 20/10 in modo da formare un'ala di battuta sui tre lati, n°3 rostri laterali fissi (tre per lato). Coibentazione interna in nido d'ape alveolare. Cerniere con perno e sfera in acciaio regolabili. Barre anti-effrazione orizzontali a protezione della serratura in lamiera elettrozincata spessore 20/10,Serratura di sicurezza doppia mappa ad alta affidabilitŕ con quattro catenacci (diametro 20 mm) più scrocco e due deviatori singoli posti uno in alto e uno in basso (totale n° 7 chiavistelli). Dispositivo di chiusura battente secondario (per porta a due battenti) con aste in alto ed in basso di robusta sezione non manovrabili a porta chiusa, Verniciatura Telaio e profili perimetrali a polvere epossidiche polimerizzate al forno colore testa di moro, Telaio su tre lati realizzato in lamiera di acciaio elettrozincata spess. 20/10 pressopiegata,Maniglia interna e pomolo fisso esterno in alluminio bronzato. Spioncino standard 120°. Guarnizioni di battuta perimetrale in gomma estrusa, antipolvere e antirumore sui tre lati del telaio.

QUANTITA' N. 10

UBICAZIONE EDIFICIO DE3 — NOTE :

SUP. TOT.mq. 21 mq.

PIANTA | PROSPETTO

TIPOLOGIA I.15

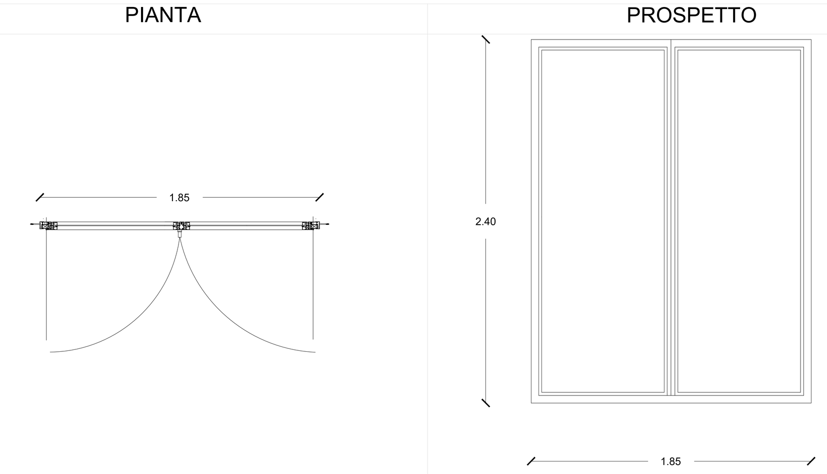

Infisso con profilati in lega di alluminio per finestre o porte finestre fisso, a una o più ante apribili con movimenti tra loro indipendenti,realizzato con due profilati in lega di alluminio estruso UNI 9006-1-1988, costituito da telaio in profilato di sezione adeguata tipo R50 TT, con trattamento superficiale di ossidazione anodica di colore naturale satinato dello spessore da 15 a 18 micron, colore bianco puro RAL 9010, Le superfici vetrate sono stratificati di sicurezza composti da due vetri uniti da film plastico o PVB del tipo Stadip classe EN12600.

QUANTITA' N. 1

UBICAZIONE EDIFICIO DE3 — NOTE : infisso senza avvolgibile

SUP. TOT.mq. 4,5 mq.

TIPOLOGIA I.16

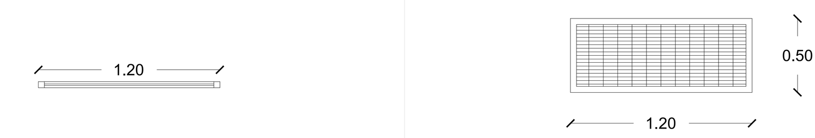

Grigliato elettrosaldato tipo Fabris prodotto per elettrosaldatura senza apporto di materiale. Formato da piatti portanti da mm30 x 3 di spessore e distanziali di collegamento in quadri ritorti o tondini da mm4 di lato o diametro. Maglia da mm25x mm76 calcolata in asse . Piatto di bordatura da mm30 x mm3 .Il tutto bordato e zincato a caldo in pannelli da mm6100 x mm1003
Peso del grigliato: Kg/mq 41,4

QUANTITA' N. 10

UBICAZIONE EDIFICIO DE3 — NOTE :

SUP. TOT.mq. 6 mq.

TIPOLOGIA I.17

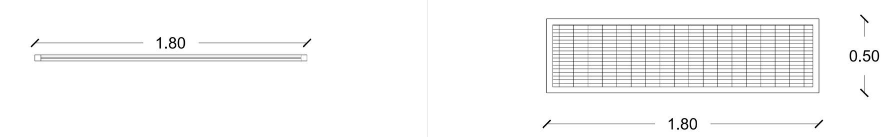

Grigliato elettrosaldato tipo Fabris prodotto per elettrosaldatura senza apporto di materiale. Formato da piatti portanti da mm30 x 3 di spessore e distanziali di collegamento in quadri ritorti o tondini da mm4 di lato o diametro. Maglia da mm25x mm76 calcolata in asse . Piatto di bordatura da mm30 x mm3 .Il tutto bordato e zincato a caldo in pannelli da mm6100 x mm1003
Peso del grigliato: Kg/mq 41,4

QUANTITA' N. 0

UBICAZIONE EDIFICIO DE3 — NOTE :

SUP. TOT.mq. 0 mq.

TIPOLOGIA I.18

Grigliato elettrosaldato tipo Fabris prodotto per elettrosaldatura senza apporto di materiale. Formato da piatti portanti da mm30 x 3 di spessore e distanziali di collegamento in quadri ritorti o tondini da mm4 di lato o diametro. Maglia da mm25x mm76 calcolata in asse . Piatto di bordatura da mm30 x mm3 .Il tutto bordato e zincato a caldo in pannelli da mm6100 x mm1003
Peso del grigliato: Kg/mq 41,4

QUANTITA' N. 0

UBICAZIONE EDIFICIO DE3 — NOTE :

SUP. TOT.mq. 0 mq.

COMPLETAMENTO DELL'INTERVENTO DI EDILIZIA ABITATIVA SOSTITUTIVA PER LA REALIZZAZIONE DI 126 ALLOGGI IN VIA CUPA SPINELLI - CIRCOSCRIZIONE CHIAIANO

1° LOTTO FUNZIONALE - CUP: B62J01000030008

PROGETTO ESECUTIVO

PROGETTAZIONE ATI: INGEGNERIA e SVILUPPO S.R.L. - ING. SERGIO CAMERA
ingegneria e sviluppo
San Vitaliano (NA)
Via Nazionale delle Puglie n. 283
Telefono 0815198672
e-mail info@iesingegneria.com
pec info@pec.iesingegneria.com
CI e P.IVA n. 07918340634
COORDINAMENTO DEL PROGETTO
Ing. ANTONIO RUSSO
DIRETTORE DEI LAVORI: Ing. SERGIO CAMERA
INTEGRAZIONI SPECIALIS.: Ing. FRANCESCO SIRIGNANO
GRUPPO DI LAVORO:
Arch. VINCENZO RUSSO
Ing. PASQUALINO DE LAURENTIIS
Arch. MADDALENA GAGLIONE
Geom. VINCENZO AUTORINO

COMMITTENTE:
Comune di Napoli
Area Trasformazione del Territorio
Servizio Edilizia Residenziale Pubblica e Nuove Centralità

APPROVAZIONI:

OGGETTO:
ABACO IN... 07

Rev	Data	Motivazione	Redatto	Verificato	Approvato	Autorizzato
01	OTTOBRE 2020	REVISIONE	PDL	SIR	ARU	RUP

A termine di legge ci riserviamo la proprietà di questo elaborato ed i diritti ad esso correlati con divieto di riprodurlo, salvo esplicita autorizzazione

Firmato digitalmente da
ANTONIO RUSSO
O = INGEGNERIA E SVILUPPO SRL
C = IT