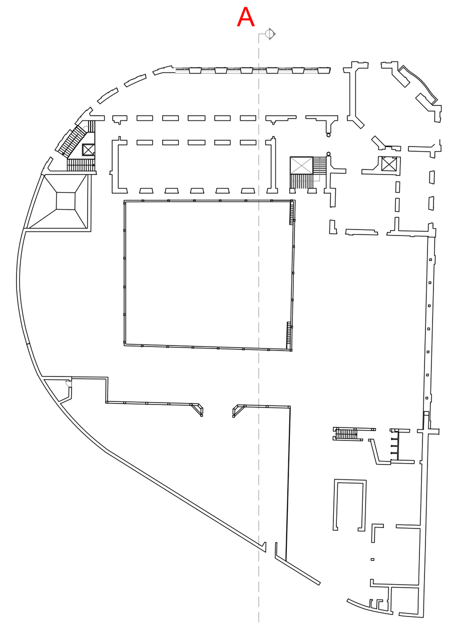

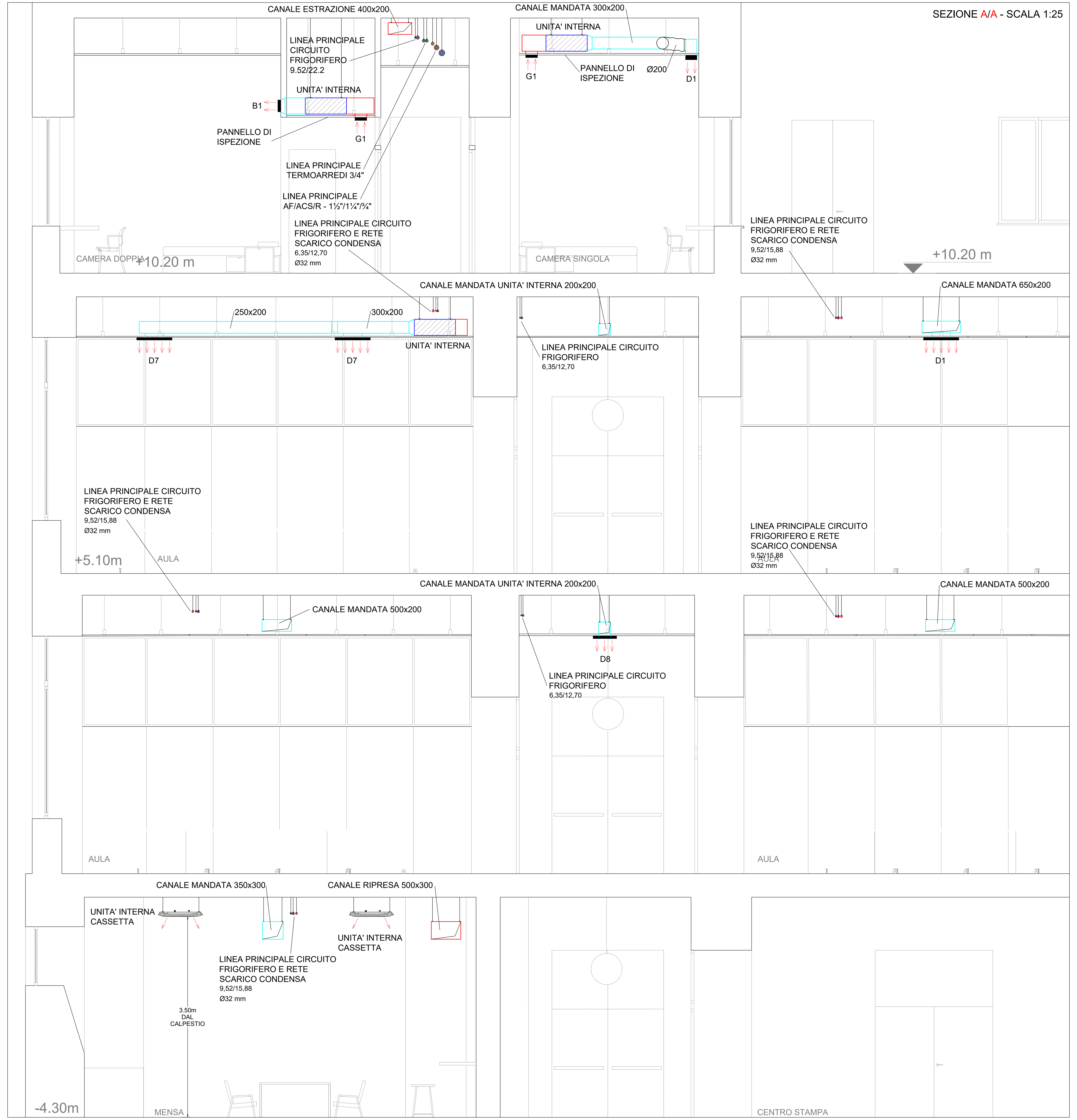

PARTICOLARI APPARECCHIATURE DI CONDIZIONAMENTO

PARTICOLARE COLLETTORE IMPIANTO A PAVIMENTO

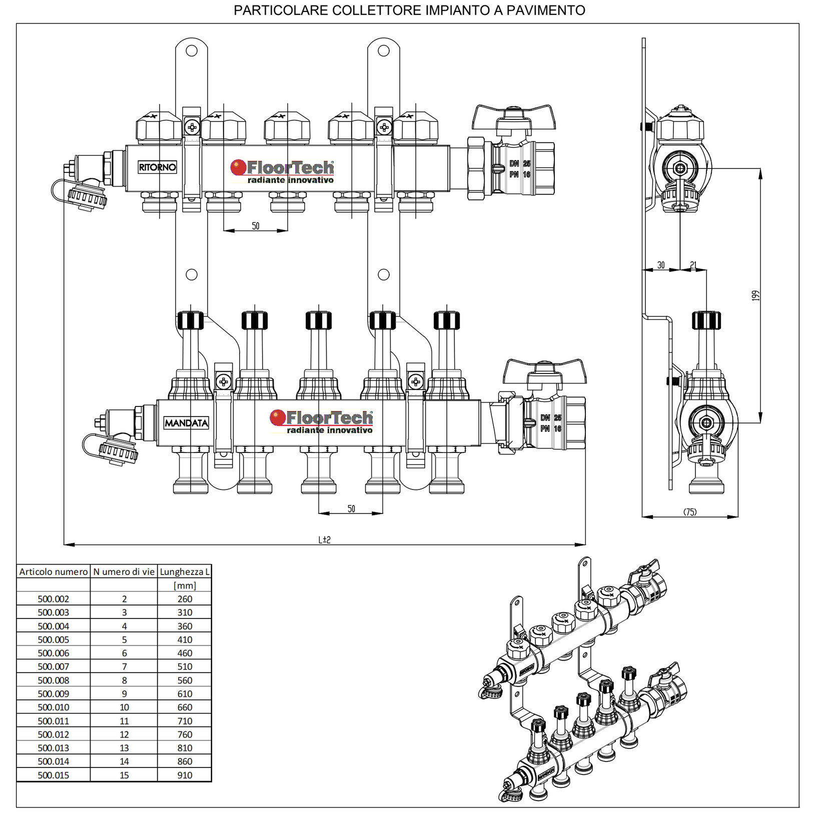

Articolo numero	Numero di vie	Lunghezza L [mm]
500.002	2	260
500.003	3	310
500.004	4	360
500.005	5	410
500.006	6	460
500.007	7	510
500.008	8	560
500.009	9	610
500.010	10	660
500.011	11	710
500.012	12	760
500.013	13	810
500.014	14	860
500.015	15	910

PARTICOLARI COSTRUTTIVI - GRUPPO A POMPA DI CALORE CIRCUITO PANNELLI RADIANTI - "PdC"

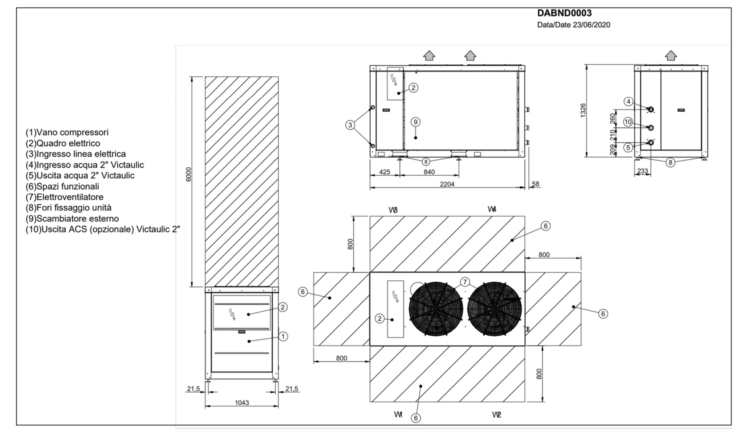

PARTICOLARE RECUPERATORE - RC.1

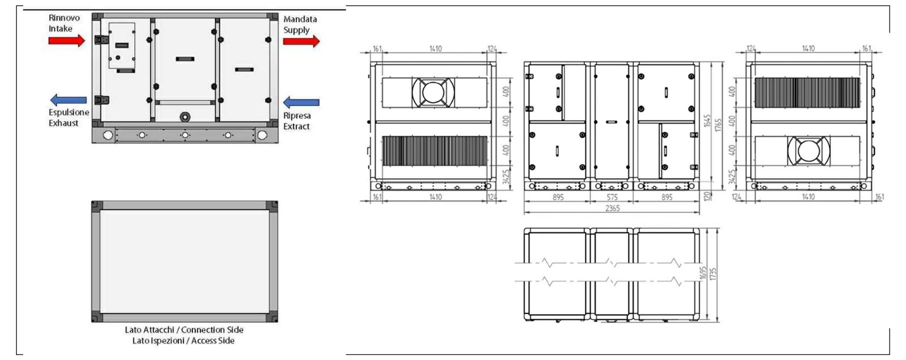

PARTICOLARI COSTRUTTIVI - ROOF-TOP "PALESTRA" - RF.1

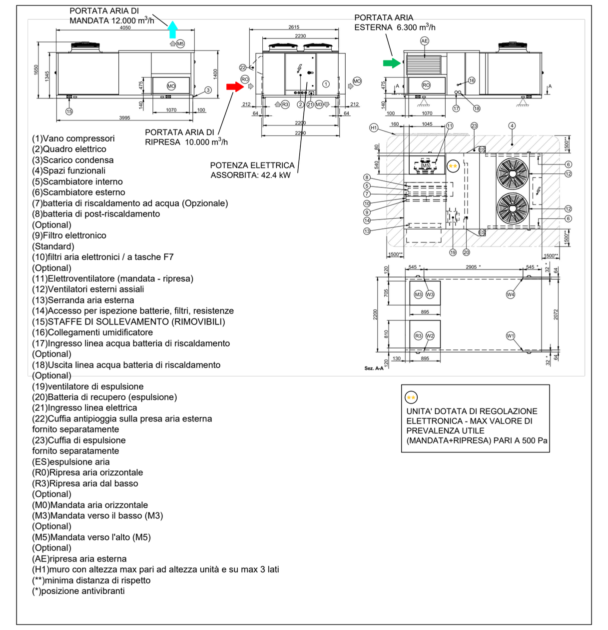

PARTICOLARI COSTRUTTIVI - ROOF-TOP "AUDITORIUM" - RF.2

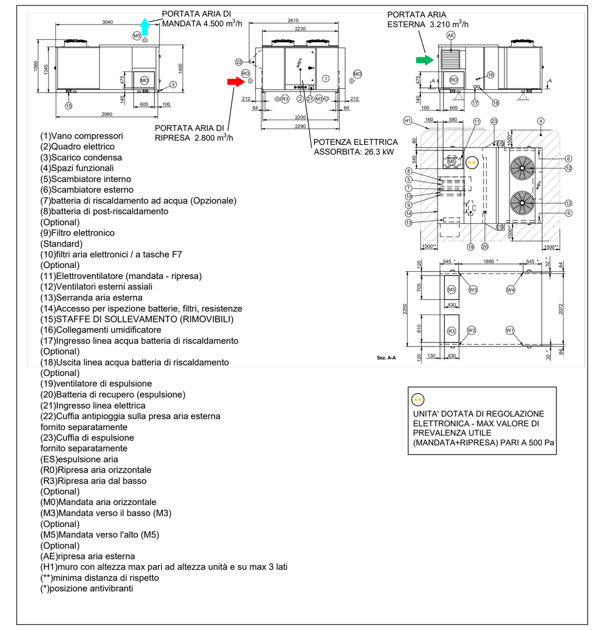

PARTICOLARI AERAULICI

PARTICOLARE COSTRUTTIVO - DIFFUSORE SOTTO POLTRONA "DP"

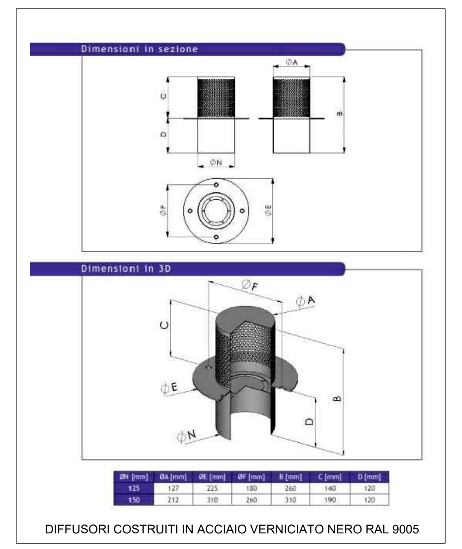

ØN [mm]	ØA [mm]	ØE [mm]	ØF [mm]	B [mm]	C [mm]	D [mm]
125	127	225	180	260	140	120
150	212	310	260	310	190	120

DIFFUSORI COSTRUITI IN ACCIAIO VERNICIATO NERO RAL 9005

PARTICOLARE COSTRUTTIVO - SILENZIATORE PER CANALE ARIA

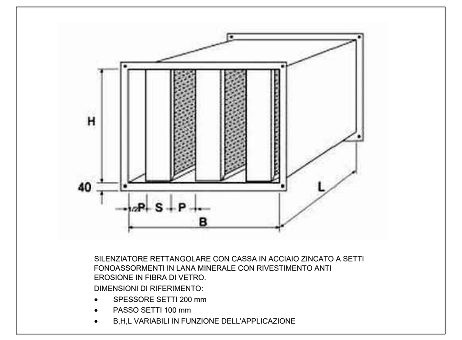

SILENZIATORE RETTANGOLARE CON CASSA IN ACCIAIO ZINCATO A SETTI FONOASSORBENTI IN LANA MINERALE CON RIVESTIMENTO ANTI EROSIONE IN FIBRA DI VETRO.
DIMENSIONI DI RIFERIMENTO:
- SPESSORE SETTI 200 mm
- PASSO SETTI 100 mm
- B,H,L VARIABILI IN FUNZIONE DELL'APPLICAZIONE

PARTICOLARE DIFFUSORE MICROFORATO

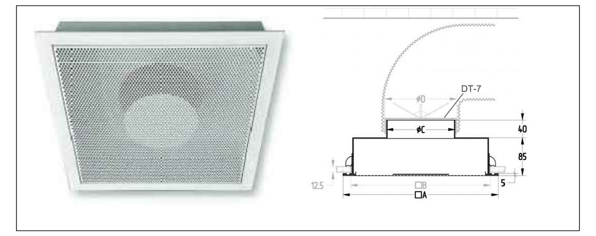

PARTICOLARI COSTRUTTIVI CANALIZZAZIONI

SPESSORI DELLE LAMIERE E TIPO DI COSTRUZIONE DEI CANALI RETTANGOLARI

DIM. LATO MAGGIORE CANALE	SPESSORE LAMIERA ACCIAIO ZINCATO	SPESSORE LAMIERA ALLUMINIO	TIPI DI GIUNTO A-B-K	TIPI DI GIUNTO C-E-I	TIPI DI GIUNTO G	TIPI DI GIUNTO H-F-L	TIPI DI GIUNTO M-J	RINFORZI DIM. ANGOLARE	RINFORZI DISTANZA
FINO A 300	6/10	8/10	A-B-K						
DA 300 A 450	8/10	10/10	A-B-K						
DA 500 A 750	8/10	10/10	K	C-E				25x25x3	1500
DA 800 A 1050	10/10	12/10	K	C-E				25x25x3	1500
DA 1100 A 1400	10/10	12/10	K	E	G			35x35x3	1500
DA 14500 A 1550	12/10	14/10	K	E	G			45x45x3	1500
DA 1600 A 2150	12/10	14/10			G	H-F-L	J	45x45x3	750
DA 2200 A 2450	14/10	16/10				H-L	M-J	45x45x4	750
OLTRE 2500	14/10	16/10				H-L	M-J	55x55x6	750

DIMENSIONI CONSIGLIATE PER LE STAFFE DI CANALI PERSONALIZZATI

MASSIMA DIM. DEL CANALE	STAFFA A TONDINO	STAFFA A NASTRO	STAFFA A TRAPEZIO	MASSIMA DISTANZA TRA LE STAFFE
FINO A 450	24/10 (FILO)	25x3	25x25x3	3000
DA 500 A 750	24/10 (FILO)	25x3	25x25x3	3000
DA 800 A 1050	6 (ASTA)	25x3	35x35x3	3000
DA 1100 A 1500	10 (ASTA)	25x3	45x45x3	3000
DA 1500 A 2100	10 (ASTA)	35x3	55x55x3	2400
DA 2150 A 2450	10 (ASTA)	35x3	55x55x5	2400
OLTRE 2500	10 (ASTA)		55x55x6	2400

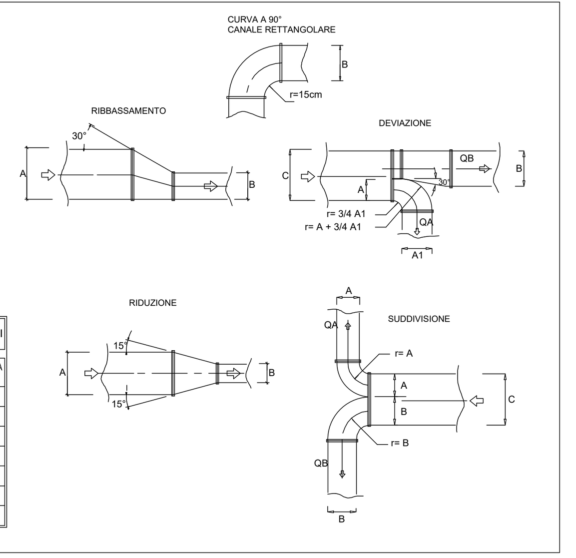

PARTICOLARE INNESTO

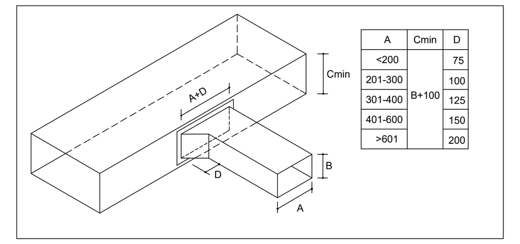

A	Cmin	D
<200	B+100	75
201-300		100
301-400		125
401-600		150
>601		200

PARTICOLARE STAFFAGGIO CANALE RETTANGOLARE

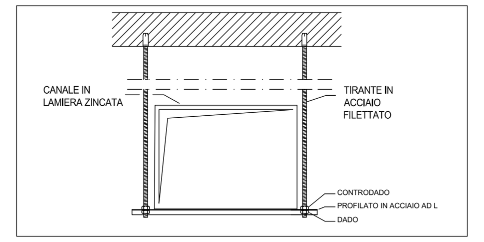

PARTICOLARI GRIGLIA DI RIPRESA A SINGOLO ORDINE DI ALETTE DISPOSTE ORIZZONTALMENTE ED INCLINATE DI 45°

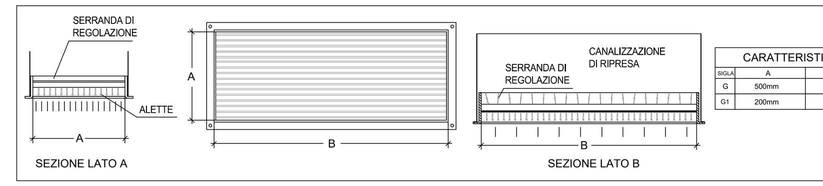

CARATTERISTICHE DIMENSIONALI

SIGLA	A	B	RANGE PORTATA (mc/h)
G	500mm	600mm	1422÷1729
G1	200mm	400mm	390÷417

PARTICOLARI SISTEMA VRF

PARTICOLARE GIUNTI IMPIANTO VRF

GIUNTI Y

INDICE	GIUNTI Y
Y1	ARBLN01621
Y2	ARBLN03321
Y3	ARBLN07121
Y4	ARBLN14521
Y5	ARBLN23220
Y6	ARBLB01621
Y7	ARBLB03321
Y8	ARBLB07121
Y9	ARBLB14521
Y10	ARBLB23220

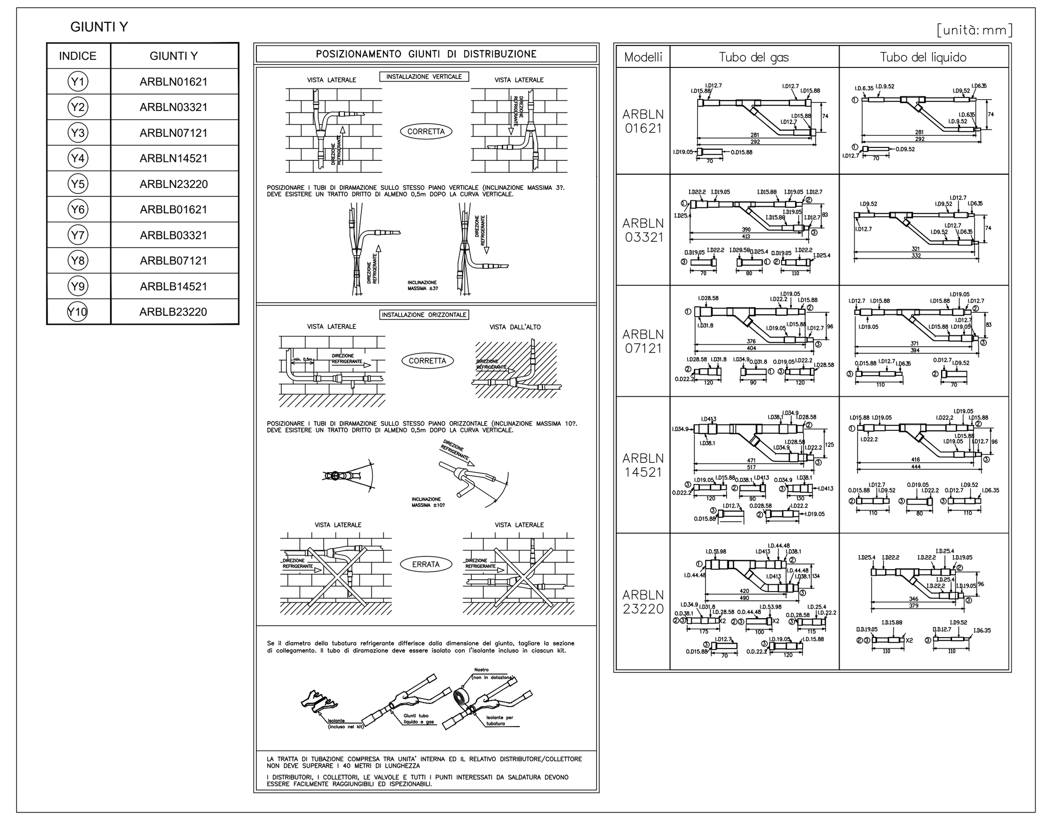

PARTICOLARI UNITA' ESTERNE

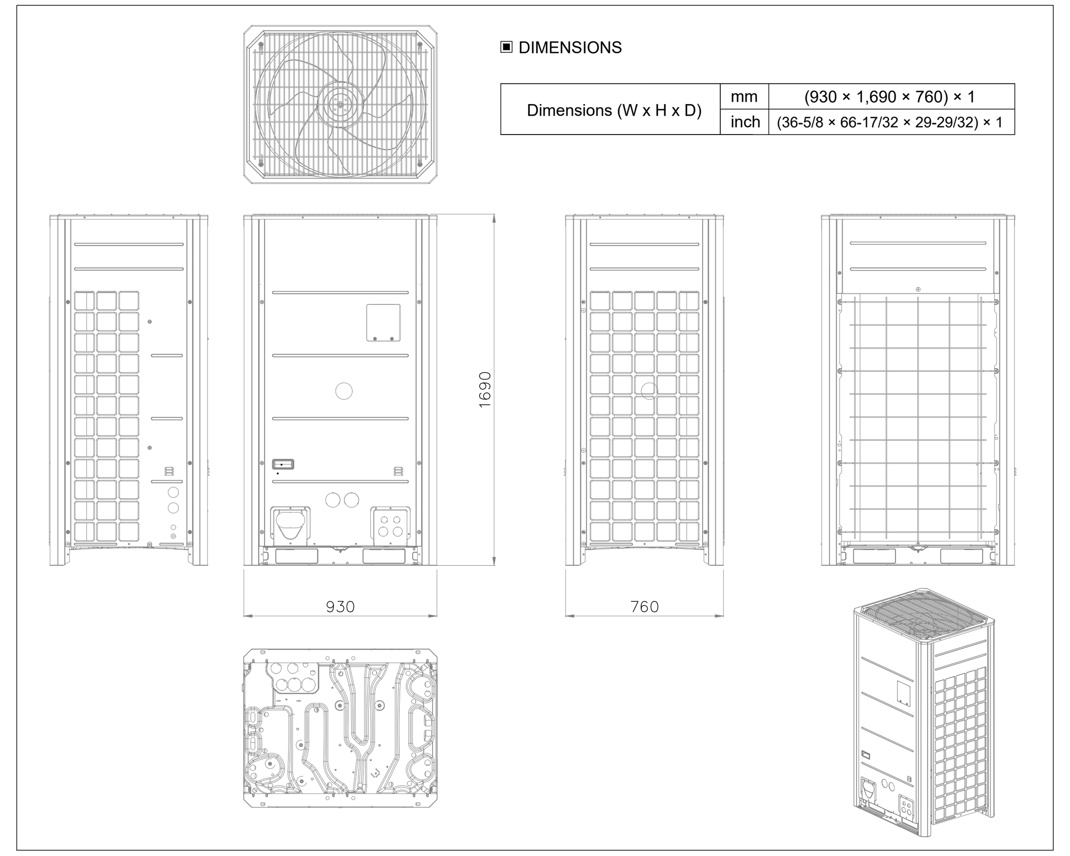

DIMENSIONS

Dimensions (W x H x D)	mm	(930 × 1,690 × 760) × 1
	inch	(36-5/8 × 66-17/32 × 29-29/32) × 1

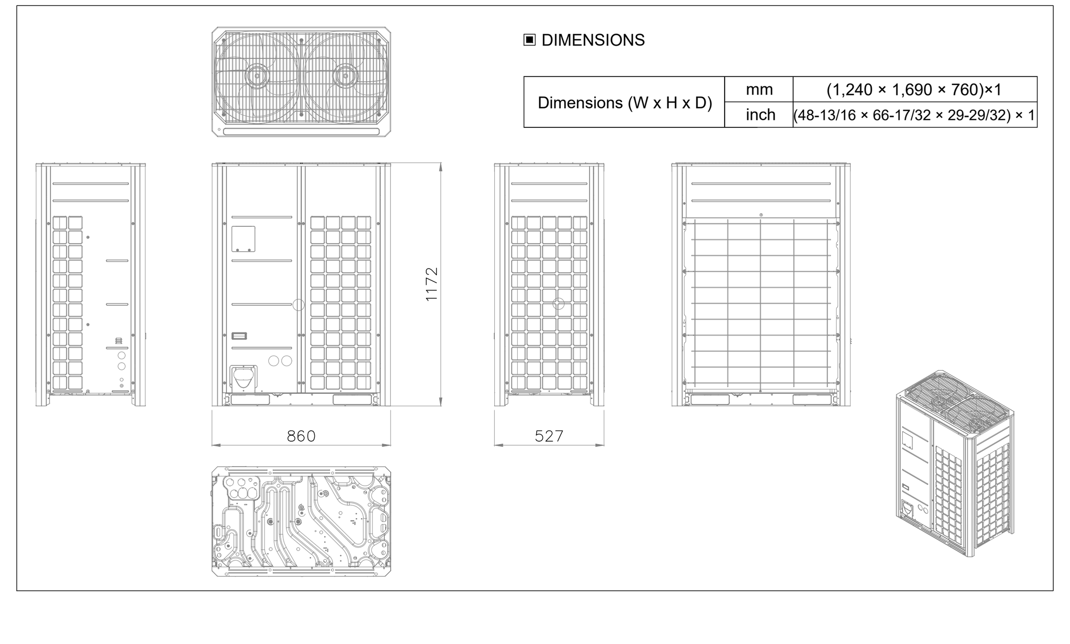

DIMENSIONS

Dimensions (W x H x D)	mm	(1,240 × 1,690 × 760)×1
	inch	(48-13/16 × 66-17/32 × 29-29/32) × 1

PARTICOLARI UNITA' INTERNE

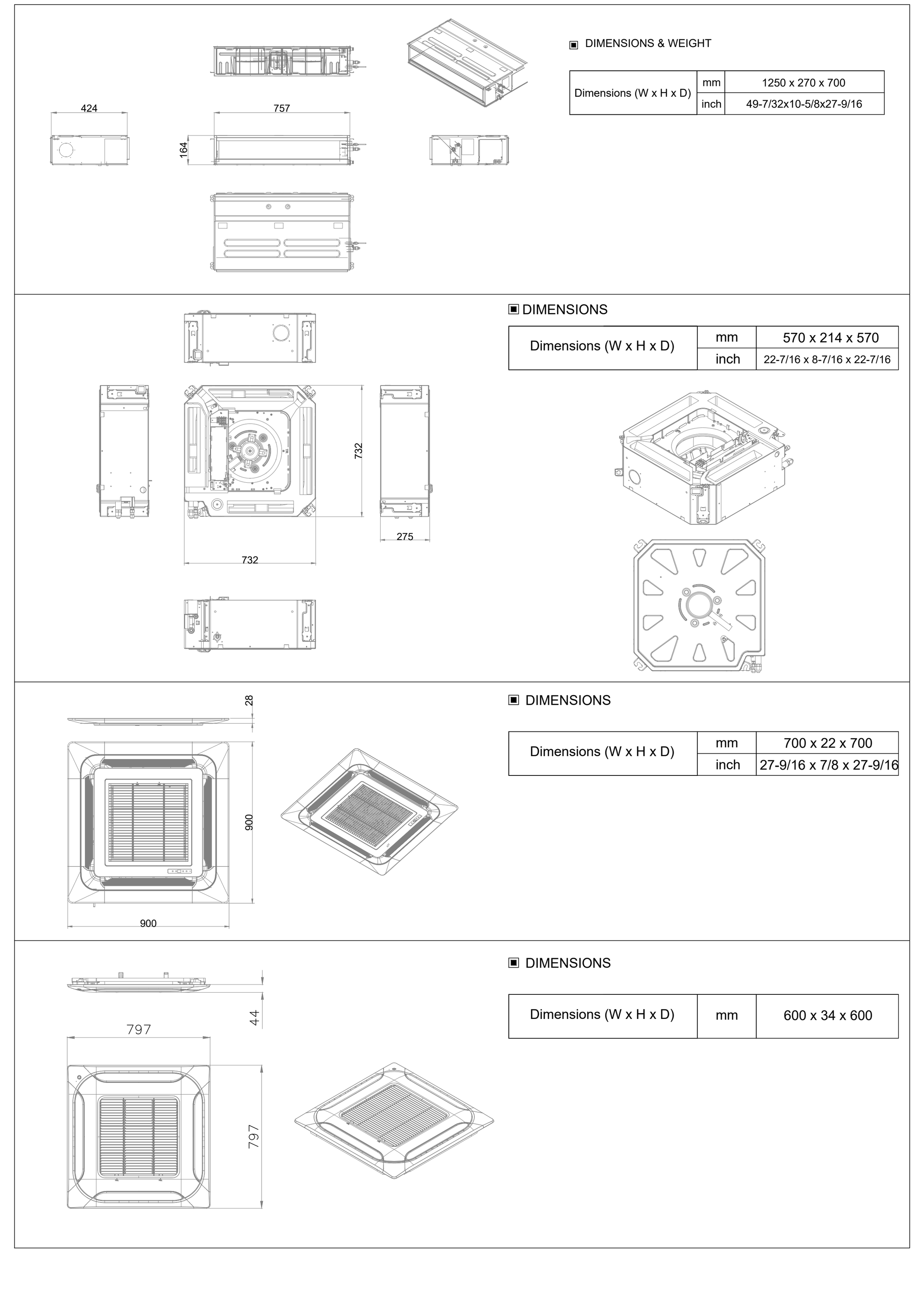

DIMENSIONS & WEIGHT

Dimensions (W x H x D)	mm	1250 x 270 x 700
	inch	49-7/32x10-5/8x27-9/16

DIMENSIONS

Dimensions (W x H x D)	mm	570 x 214 x 570
	inch	22-7/16 x 8-7/16 x 22-7/16

DIMENSIONS

Dimensions (W x H x D)	mm	700 x 22 x 700
	inch	27-9/16 x 7/8 x 27-9/16

DIMENSIONS

Dimensions (W x H x D)	mm	600 x 34 x 600

CLIENTE
GENERAZIONE VINCENTE S.P.A.

"Realizzazione di un'attrezzatura di interesse comune destinata a polo multifunzionale di eccellenza per l'alta formazione specialistica, i servizi al lavoro e le iniziative per i giovani" nel complesso immobiliare denominato *Istituto Giovanni Battista De la Salle.* Quartiere Avvocata - II Municipalità - Napoli

FASE
PROGETTO ESECUTIVO

OGGETTO
Particolari costruttivi

SCALA
-

STATO DI AVANZAMENTO
PROGETTO ESECUTIVO

TAVOLA N.
25

CODICE DISEGNO: DLS_E_C_D_025
FILE: 25_DLS_E_C_D_025_REV.01.dwg
DATA: 05.01.2021
DIS: VP
CK: AD

Rev	Richiesta da
01	RISCONTRO VERBALE INTERMEDIO DI VERIFICA

NOME CONSULENTE
ING. ANTONIO DORI
ING. CIRO CAPUANO
ING. STEFANO DORI

COORDINATORE DELLA PROGETTAZIONE
ARCHITETTO GIUSEPPE VELE
vele architecture | energy | urban design
Via Giulio Cesare 101, 80125 Napoli
Via Pironti n°1/A, 83100 Avellino