## SEZIONE TIPICA IN STAZIONE GALLERIA

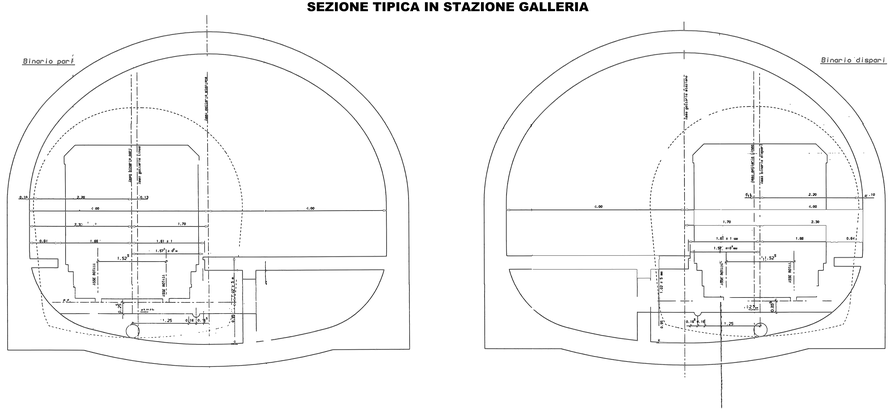


## SEZIONE TIPICA IN CURVA GALLERIA

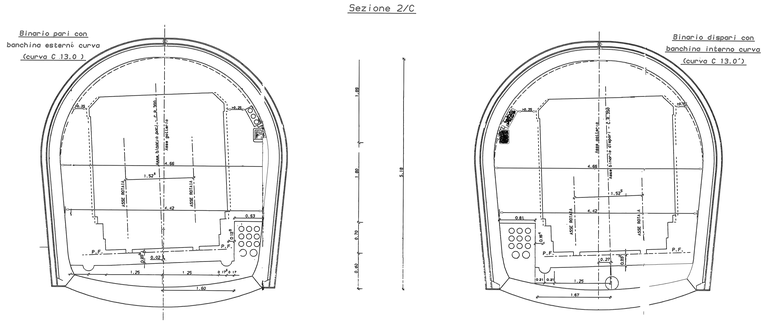


## SEZIONE TIPICA IN RETTILINEO GALLERIA

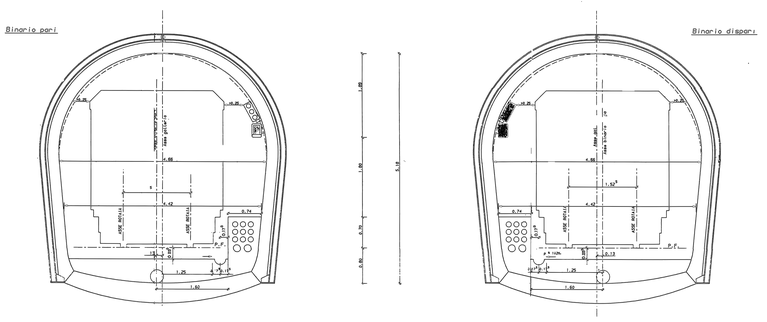


## SEZIONE TIPICA IN STAZIONE VIADOTTO

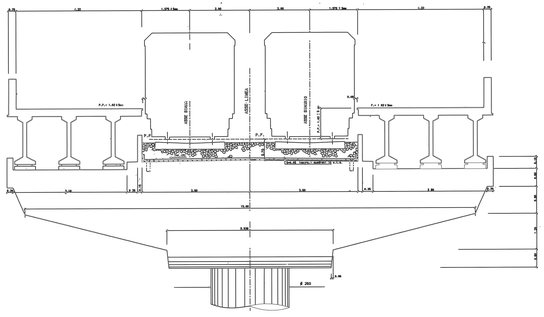

## SEZIONE TIPICA IN CURVA VIADOTTO

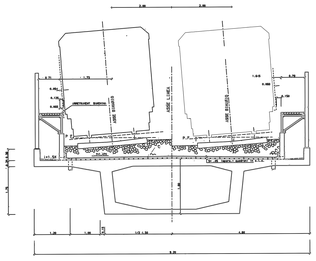

## SEZIONE TIPICA IN RETTILINEO VIADOTTO

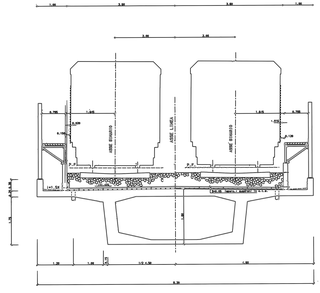

anm

COMUNE DI NAPOLI

LINEA 1 DELLA METROPOLITANA DI NAPOLI

RINNOVO E VALORIZZAZIONE DELL'ARMAMENTO DELLA TRATTA MONTEDONZELLI-PISCINOLA

LAVORI DI RINNOVO ARMAMENTO, NELLA TRATTA PISCINOLA - COLLI AMINEI E SOSTITUZIONE ROTAIA NELLA TRATTA COLLI AMINEI - MONTEDONZELLI

PROGETTO DI FATTIBILITA'

Titolo Elaborato:

Sezioni Linea 1

| Cronaca Revisione | | | | |
|---|---|---|---|---|
| Tipo | Codice | Data | Riferimento | |
| 1 | | | | |

| | | | | | |
|---|---|---|---|---|---|
| 00 | 06/06 | Emissione | | | |
| Rev. N. | Data | Descrizione revisione documento | Redatto | Controllato | Approvato |